Ersatzteilzeichnung

Hochdruckspritzpistole ST-2725

Artikel-Nr. 202725535

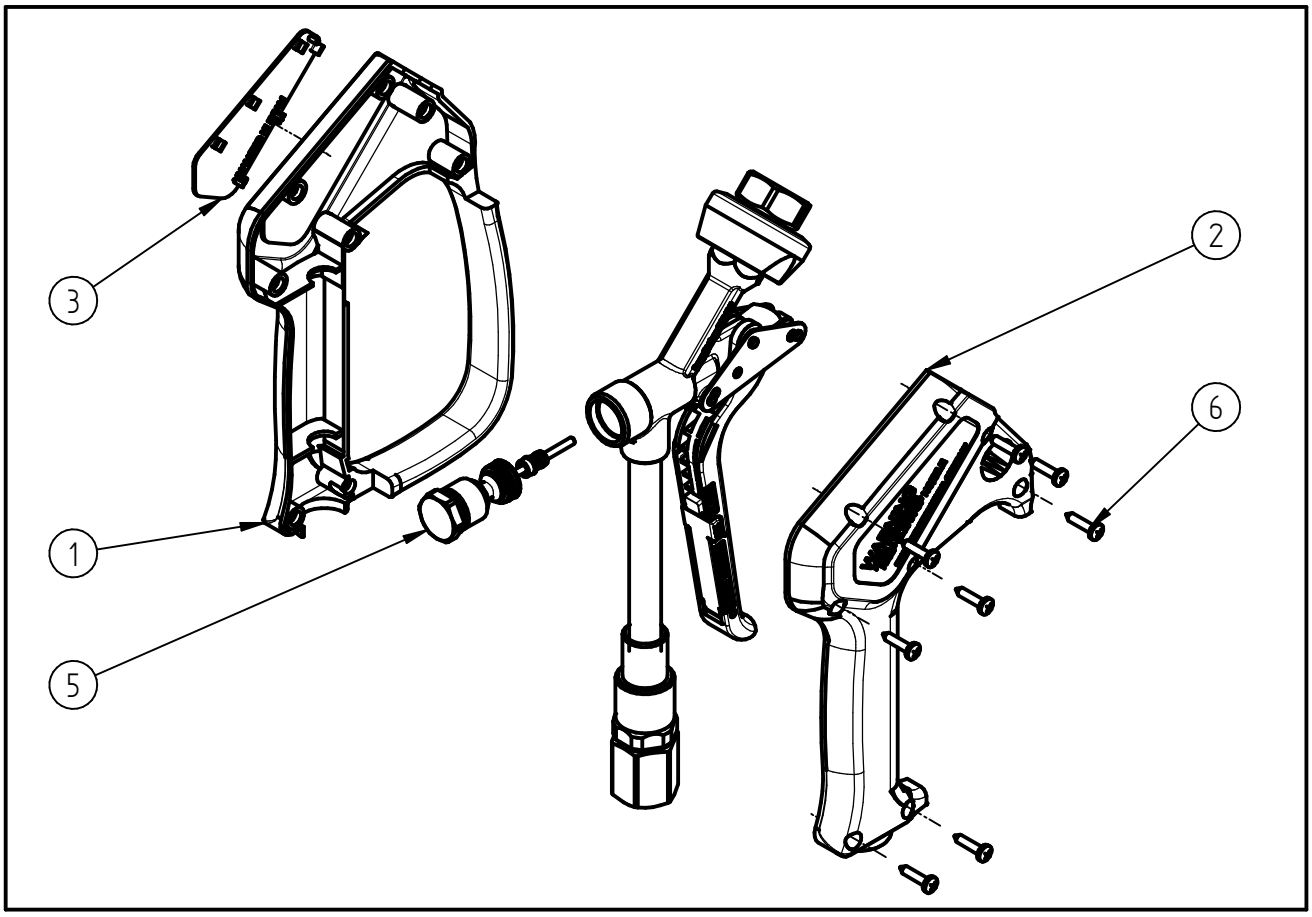

Pos.	Artikelnummer	Benennung
1	020008647	Halbschale ST-2725 Bügel bl.LM
2	020008648	Halbschale ST-2725 blau LM
3	020009315	Schild ST-2725 grau
5	202725490	Repair-Kit ST-2725
6	900035161	Repair-Kit Schrauben